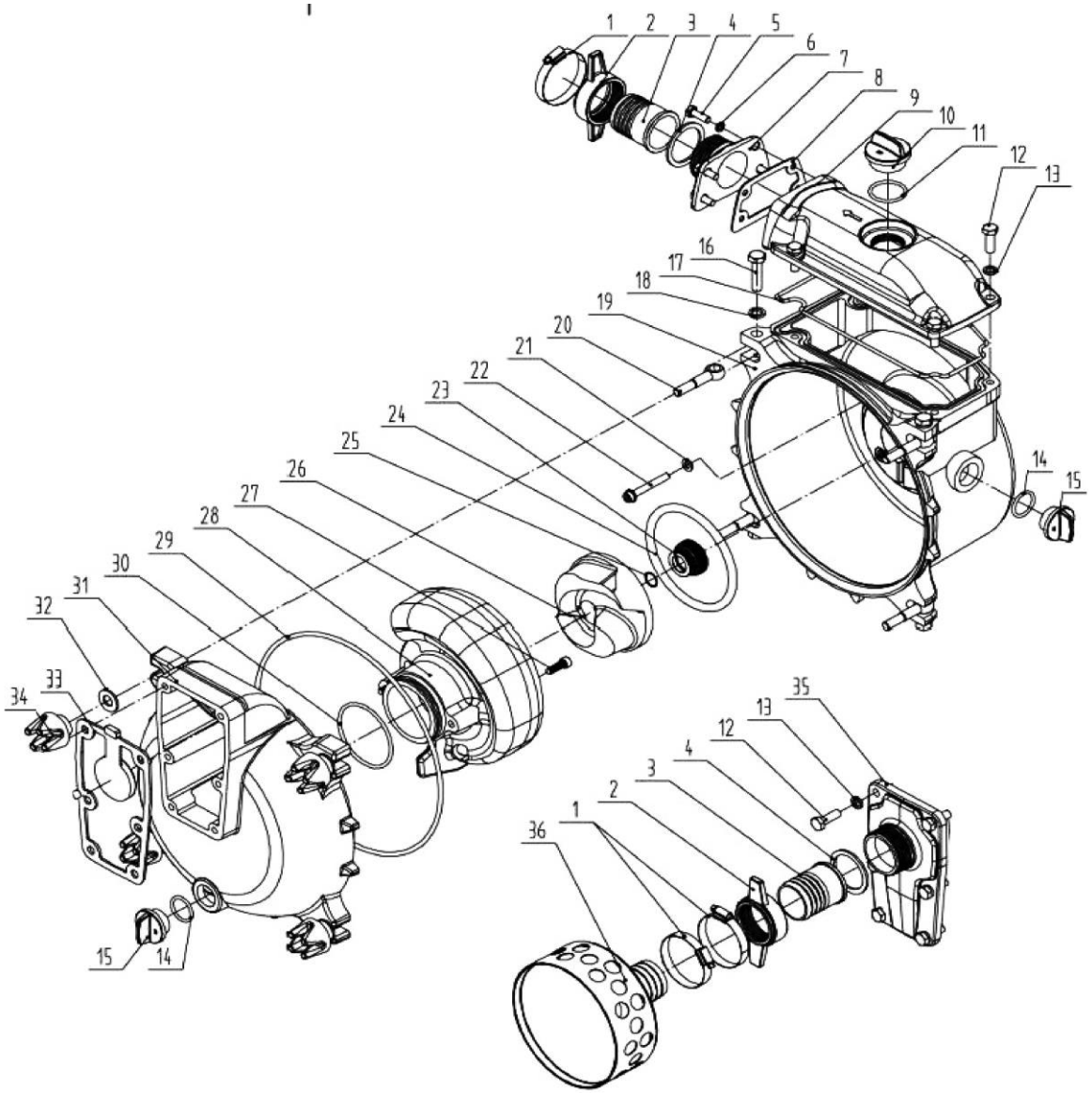

№	Артикул	Наименование	Кол
1		Хомут	3
2		Гайка штуцера	2
3		Штуцер	2
4		Кольцо уплотнительное	2
7	PTR50K-7	Фланец	1
8	PTR50K-8	Прокладка	1
9	PTR50K-9	Корпус верхний	1
10	20-0081	Пробка	1
11	PTR50K-11	Кольцо уплотнительное	1
12		Болт M10×30	10
13		Шайба	10
14	PTR50K-14	Кольцо уплотнительное	2
15	20-0081	Пробка	2
16		Болт M6×16	4
17	PTR50K-17	Прокладка	1
18		Шайба	4
19	PTR50K-19	Корпус помпы	1
20	PTR50K-20	Болт специальный	4
22		Болт M8×60	4
23	PTR50K-23	Сальник мех.+керамич.	1
24	PTR50K-24	Кольцо уплотнительное	1
25	PTR50K-25	Кольцо уплотнительное	3
26	PTR50K-26	Крыльчатка	1
27		Болт M8×30	2
28	PTR50K-28	Диффузор	1
29	PTR50K-29	Кольцо уплотнительное	1
30	PTR50K-30	Кольцо уплотнительное	1
31	PTR50K-31	Крышка помпы	1
33	PTR50K-33	Клапан обратный	1
34	PTR50K-34	Гайка специальная	4
35	PTR50K-35	Фланец	1
36	PTR50K-36	Фильтр	1

Мотопомпа бензиновая	Модель **PTR50K**
Technical department	Assembly drawing
Engineer, chief designer	John Emerson Jr.
DYNAMIC DRIVE EQUIPMENT, USA	Page 1

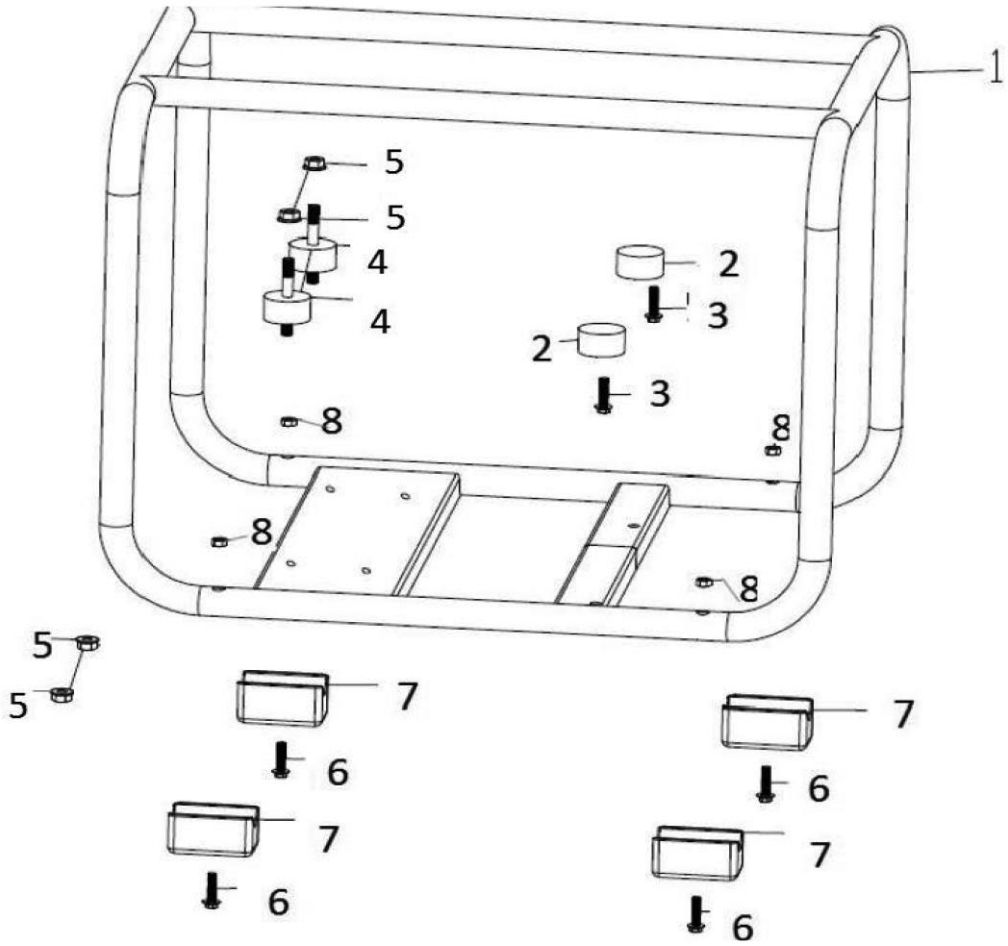

№	Артикул	Наименование	Кол
1	20090-00541-00	Рама	1
2	34030-00094-00	Виброизолятор	2
3		Болт M12×75	1
4	34030-00069-00	Виброизолятор	4
5		Гайка	8
6		Гайка	4
7	34030-00066-00	Виброгаситель	4
8		Гайка	4
*	170FTP-T	Двигатель 170FTP-T	1

Мотопомпа бензиновая	Модель **PTR50K**
Technical department	Assembly drawing
Engineer, chief designer	John Emerson Jr.
DYNAMIC DRIVE EQUIPMENT, USA	Page 2

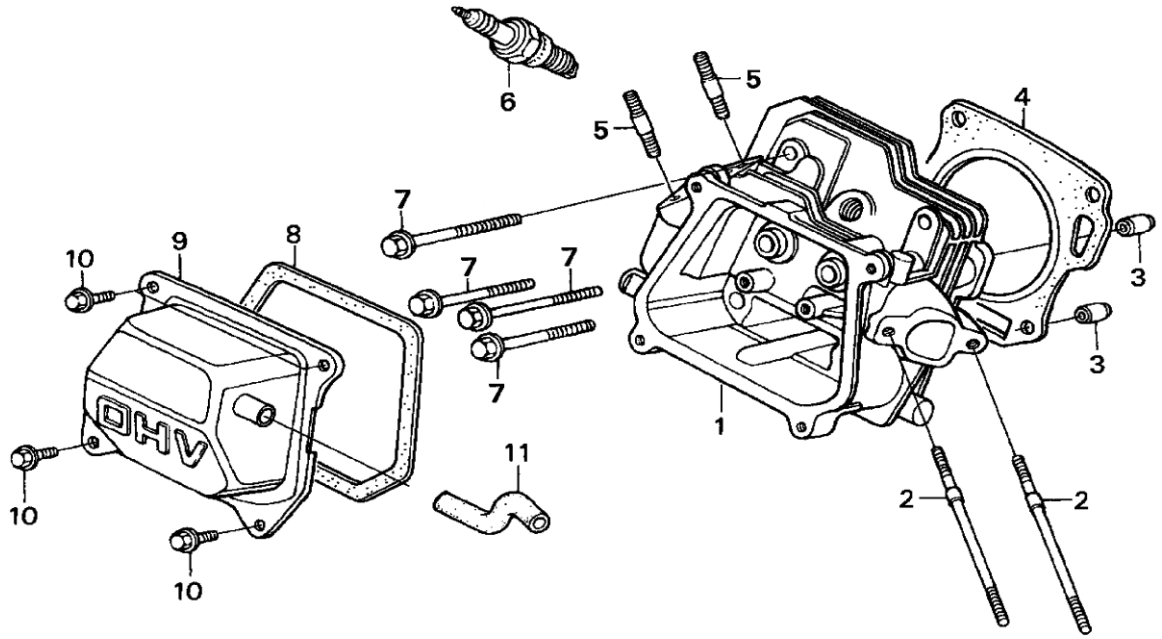

№	Артикул	Наименование	Кол
1	01-170-001	Головка цилиндра в сборе	1
2	01-168-002	Шпилька карбюратора	2
3	01-168-003	Втулка Ø10×14	2
4	01-168-004	Прокладка головки	1
5	01-168-005	Шпилька глушителя	2
6	LR5YC	Свеча зажигания LR5YC	1
7	01-168-007	Болт головки цилиндра	4
8	01-168-008	Прокладка клап. крышки	1
9	01-168-009	Крышка клапанов	1
10	01-168-010	Болт клапанной крышки	4
11	01-168-011	Трубка отвода газов	1

Мотопомпа бензиновая	Модель **PTR50K**
Technical department	Assembly drawing
Engineer, chief designer	John Emerson Jr.
DYNAMIC DRIVE EQUIPMENT, USA	Page 3

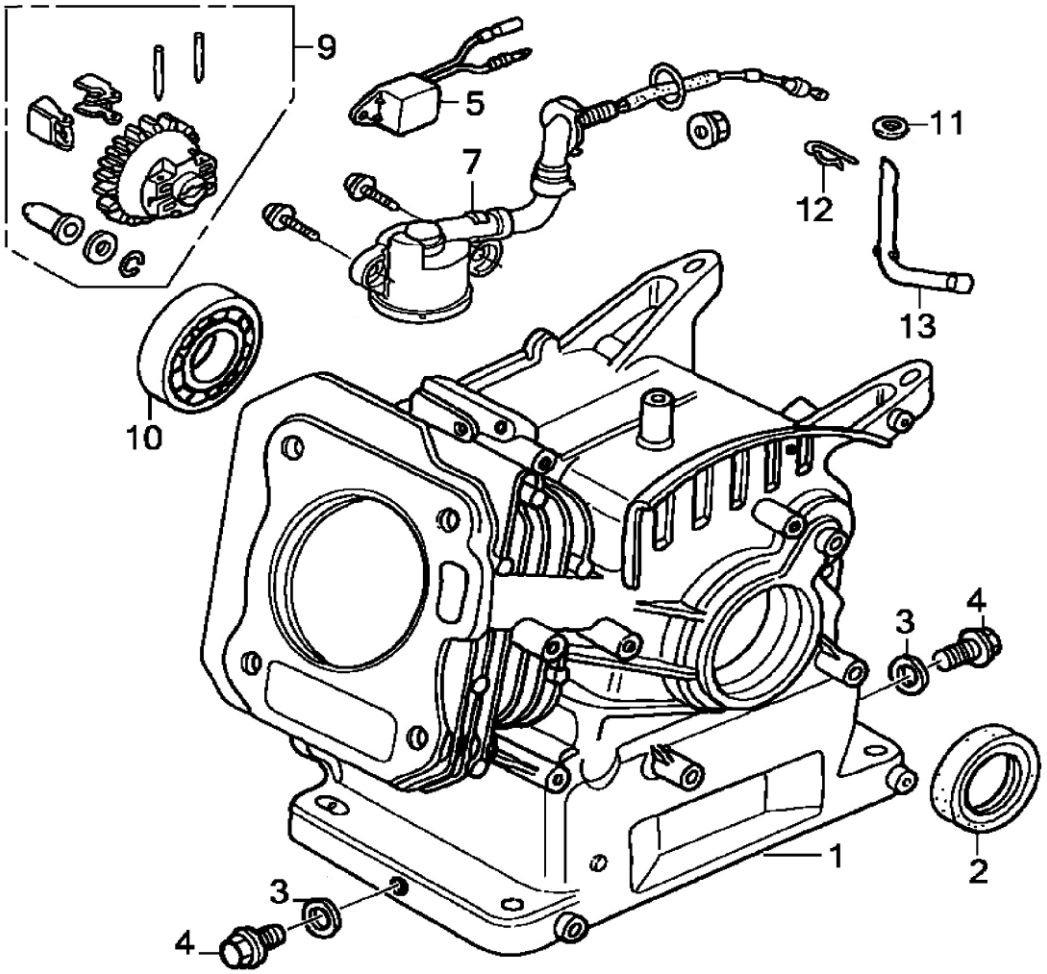

№	Артикул	Наименование	Кол
1	02-170-001	Цилиндр	1
2	02-168-002	Сальник коленвала	2
3	02-168-003	Шайба под болт	2
4	02-168-004	Болт сливного отверстия	1
5	02-188-004	Реле датчика масла	1
7	02-168-007	Датчик уровня масла	1
9	02-168-009	Шестерня рег. Оборотов	1
10	02-168-010	Подшипник к/в 6205	1
11	02-168-011	Шайба	4
12	02-168-012	Зажим	1
13	02-168-013	Рычаг вала рег. оборотов	1
*	02-170-000	Набор прокладок 170F	

Мотопомпа бензиновая	Модель **PTR50K**
Technical department	Assembly drawing
Engineer, chief designer	John Emerson Jr.
DYNAMIC DRIVE EQUIPMENT, USA	Page 4

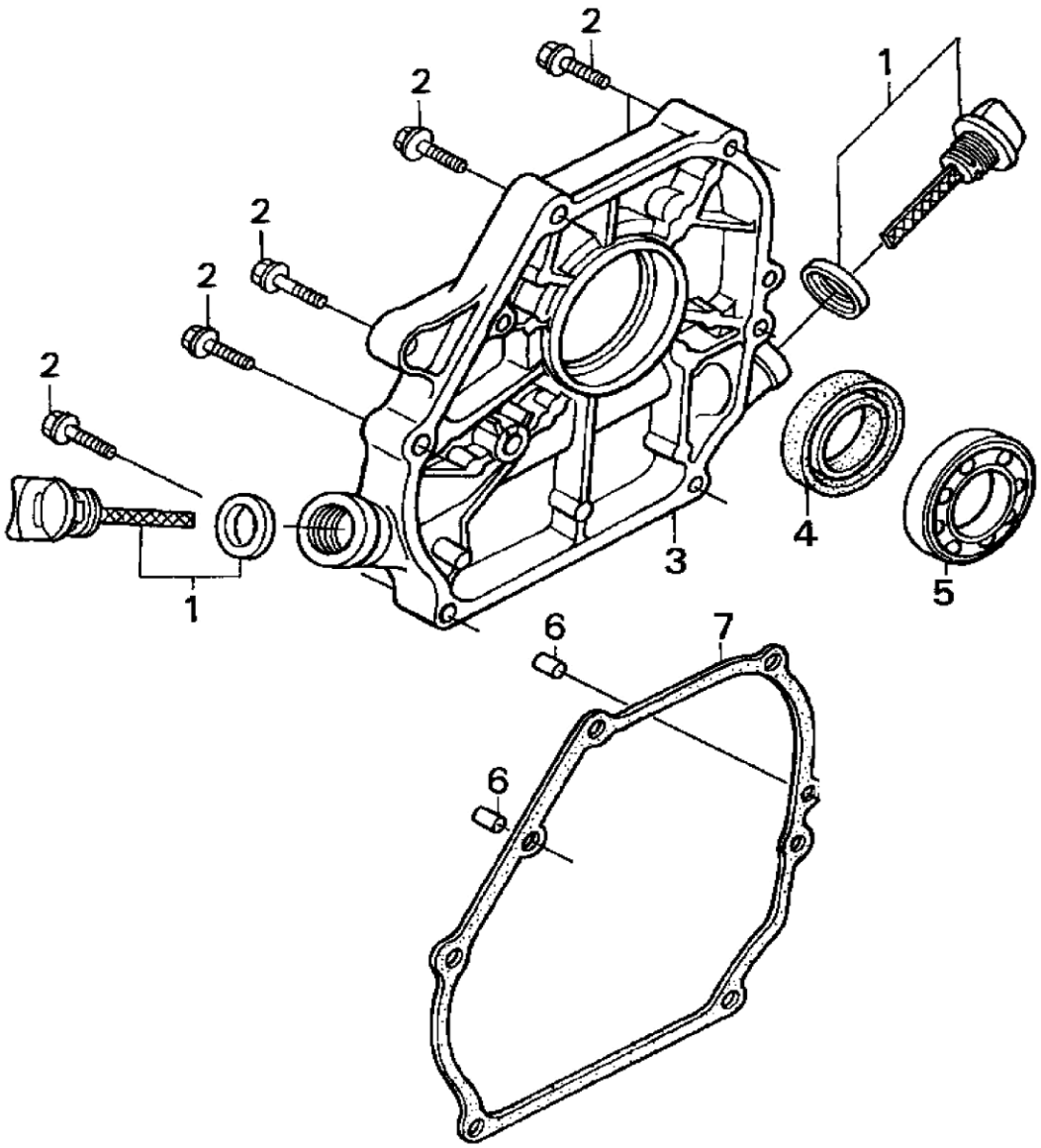

№	Артикул	Наименование	Кол
1	03-168-001	Пробка (щуп)	2
2	03-168-002	Болт М8×32	6
3	03-168-003	Крышка картера	1
4	02-168-002	Сальник коленвала	1
5	02-168-010	Подшипник коленвала 6205	1
6	03-168-006	Втулка	2
7	03-168-007	Прокладка картера	1

Мотопомпа бензиновая	Модель **PTR50K**
Technical department	Assembly drawing
Engineer, chief designer	John Emerson Jr.
DYNAMIC DRIVE EQUIPMENT, USA	Page 5

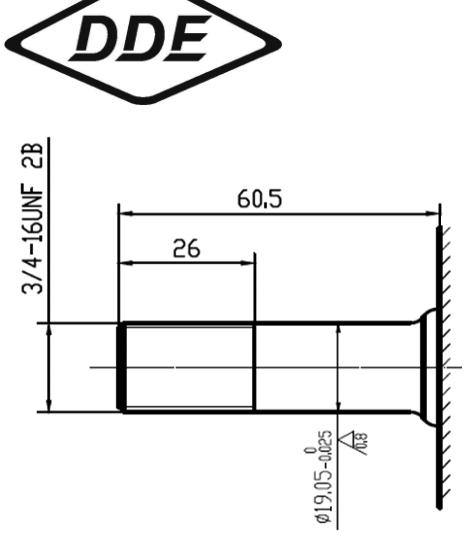

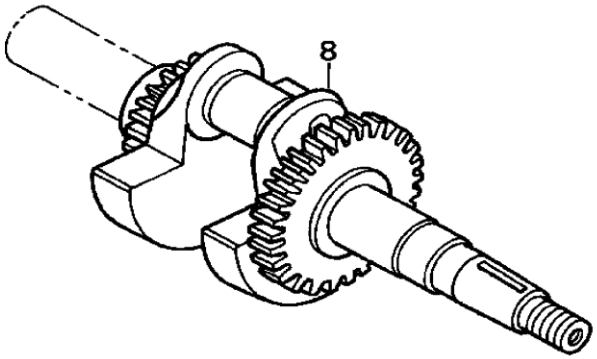

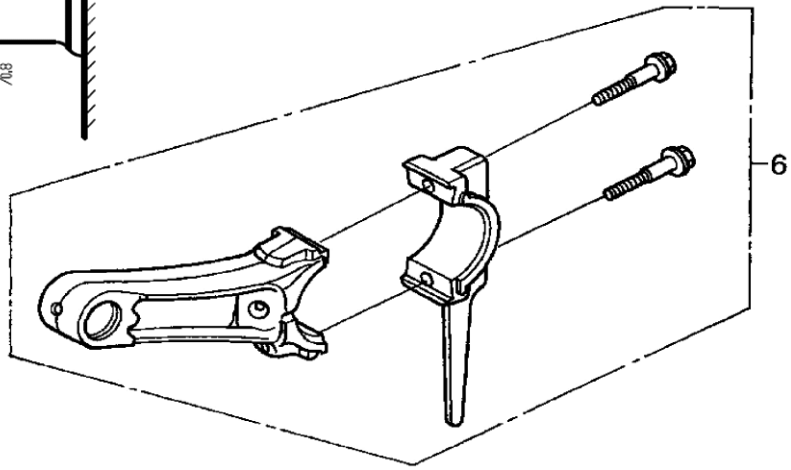

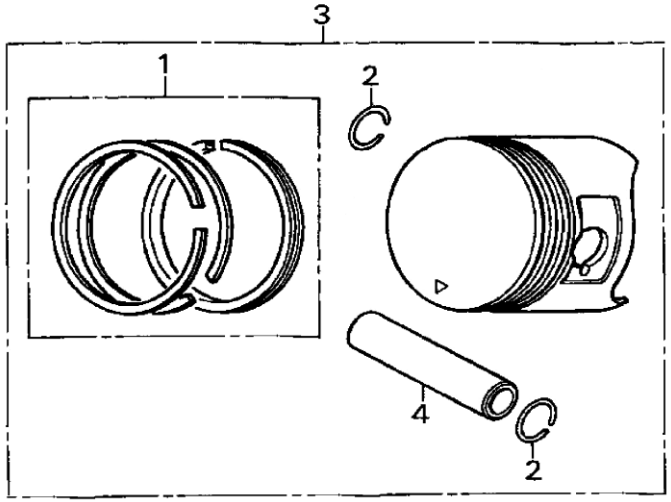

№	Артикул	Наименование	Кол
1	04-170-001	Кольцо поршневое Ø70×1,5	1
2	04-168-002	Кольцо стопорное	2
3	04-170-003	Поршень Ø70×49мм	1
4	04-168-004	Палец поршня	1
6	04-168-006	Шатун	1
7	04-168-007	Шпонка маховика	1
8	04-168-008T1	Коленвал	1

Мотопомпа бензиновая	Модель **PTR50K**
Technical department	Assembly drawing
Engineer, chief designer	John Emerson Jr.
DYNAMIC DRIVE EQUIPMENT, USA	Page 6

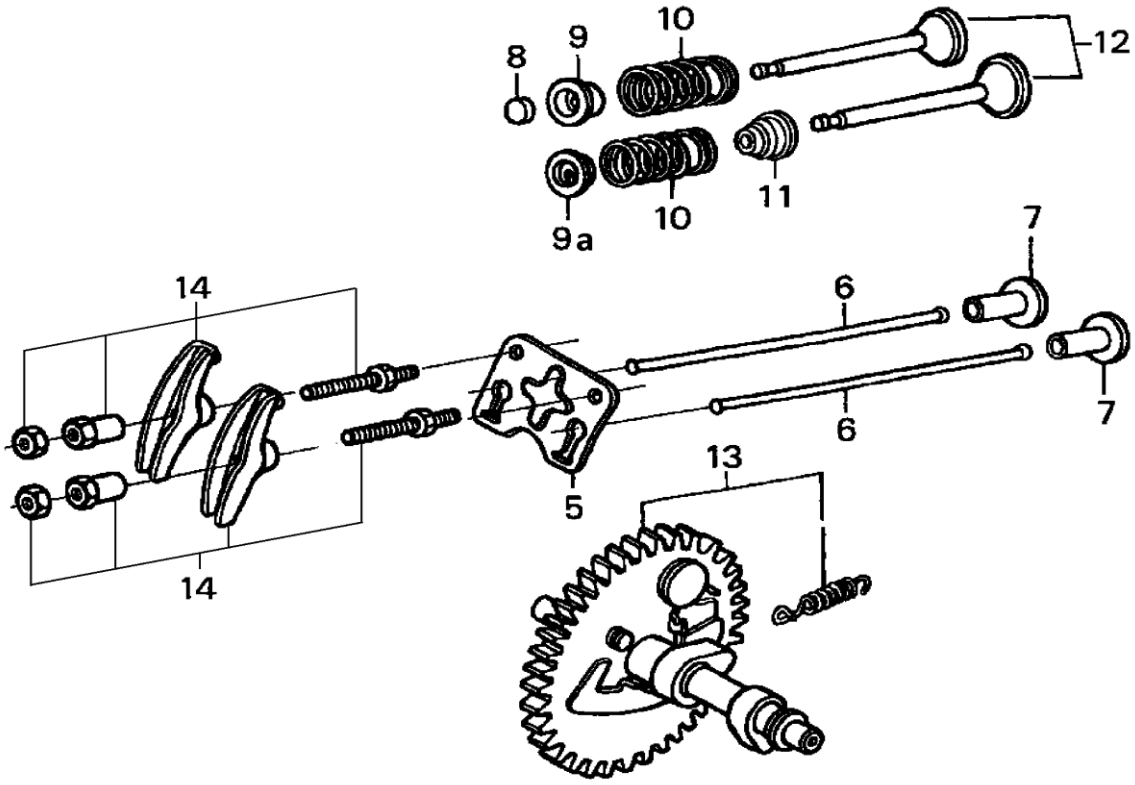

№	Артикул	Наименование	Кол
5	05-168-005	Кронштейн коромысел	1
6	05-168-006	Штанга толкателя	2
7	05-168-007	Тарелка толкателя	2
8	05-168-008	Ротатор	2
9	05-168-009E	Стопор пружины вып. кл.	1
9a	05-168-009I	Стопор пружины вп. кл.	1
10	05-168-010	Пружина капана	2
11	05-168-011	Маслосъёмный колпачёк	1
12	05-168-012	Клапаны набор	1
13	05-168-013	Распредвал	1
14	05-168-014	Коромысло набор	2

Мотопомпа бензиновая	Модель **PTR50K**
Technical department	Assembly drawing
Engineer, chief designer	John Emerson Jr.
DYNAMIC DRIVE EQUIPMENT, USA	Page 7

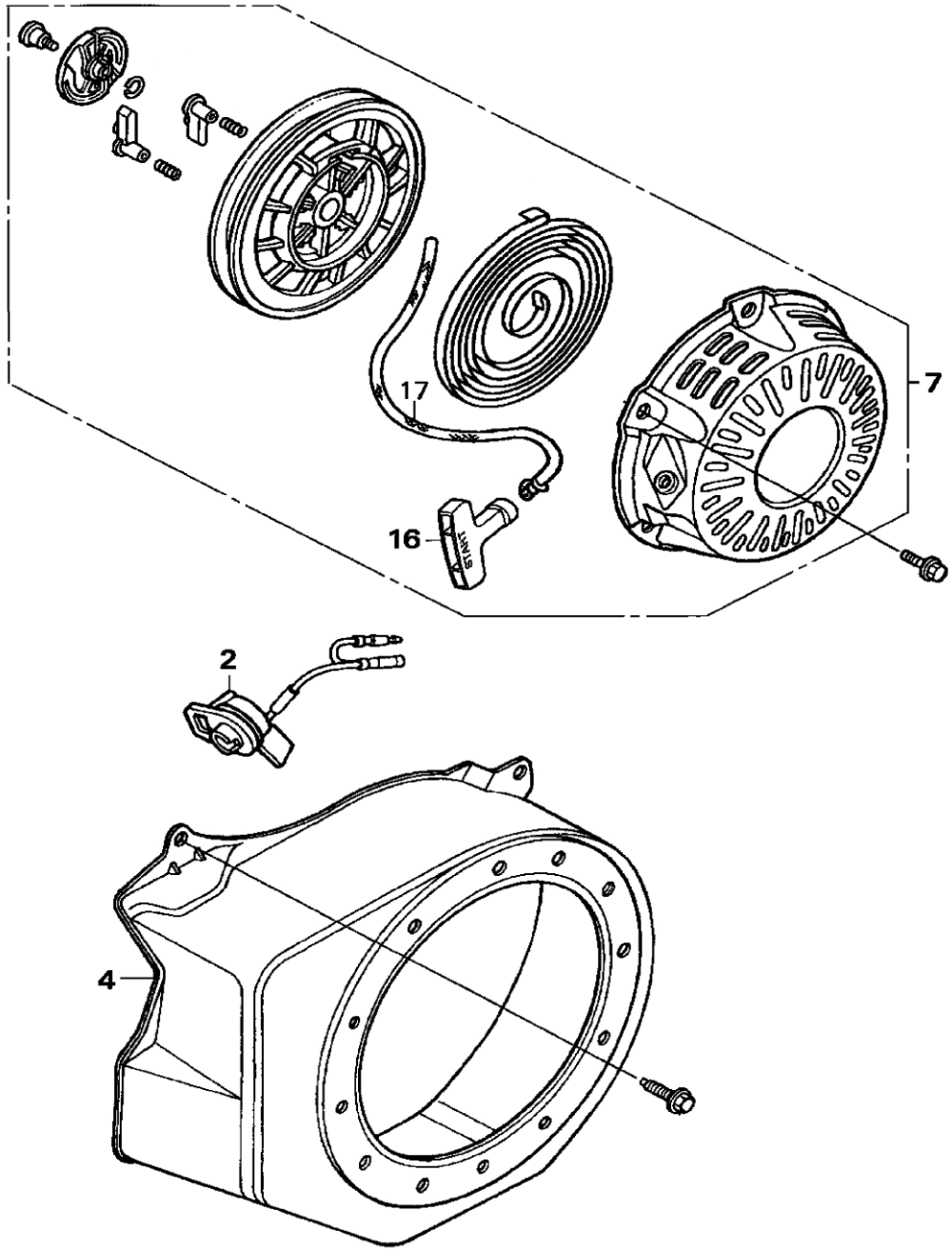

№	Артикул	Наименование	Кол
2	07-188-008A	Выключатель зажигания	1
4	07-168-004	Кожух маховика	1
7	168F1A	Стартер в сборе	1
16	07-168-016	Ручка стартера	1
17	241-604	Шнур стартера 4,5 мм	1
*	X16011-RK	Ремкомлект стартера	1

Мотопомпа бензиновая	Модель **PTR50K**
Technical department	Assembly drawing
Engineer, chief designer	John Emerson Jr.
DYNAMIC DRIVE EQUIPMENT, USA	Page 8

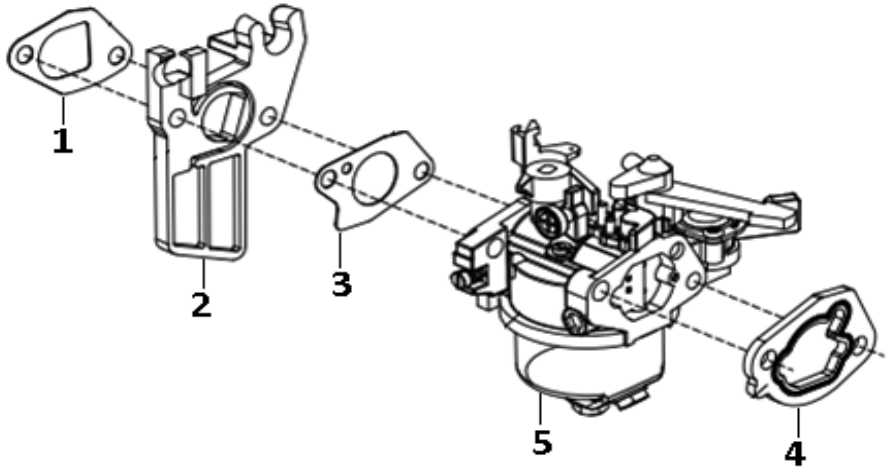

№	Артикул	Наименование	Кол
1	08-168-001	Прокладка теплоизолятора	1
2	08-168-002	Теплоизолятор	1
3	08-168-003	Прокладка карбюратора	1
4	08-168-004	Прокладка корпуса ВФ	1
5	08-168KR-005	Карбюратор	1

Мотопомпа бензиновая	Модель **PTR50K**
Technical department	Assembly drawing
Engineer, chief designer	John Emerson Jr.
DYNAMIC DRIVE EQUIPMENT, USA	Page 9

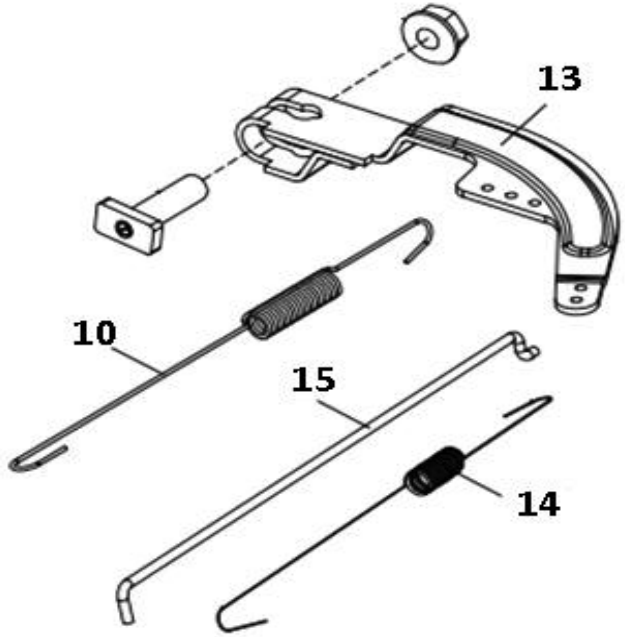

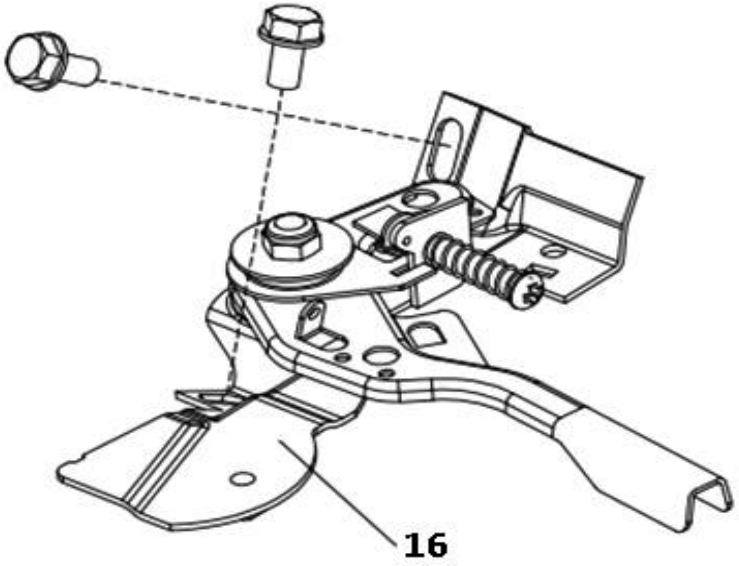

№	Артикул	Наименование	Кол
10	10-168-010	Пружина рычага	1
13	10-168-013	Рычаг регулятора	1
14	10-168-014	Пружина тяги	1
15	10-168-015	Тяга регулятора	1
16	10-168KR-001	Панель управления	1

Мотопомпа бензиновая	Модель **PTR50K**
Technical department	Assembly drawing
Engineer, chief designer	John Emerson Jr.
DYNAMIC DRIVE EQUIPMENT, USA	Page 10

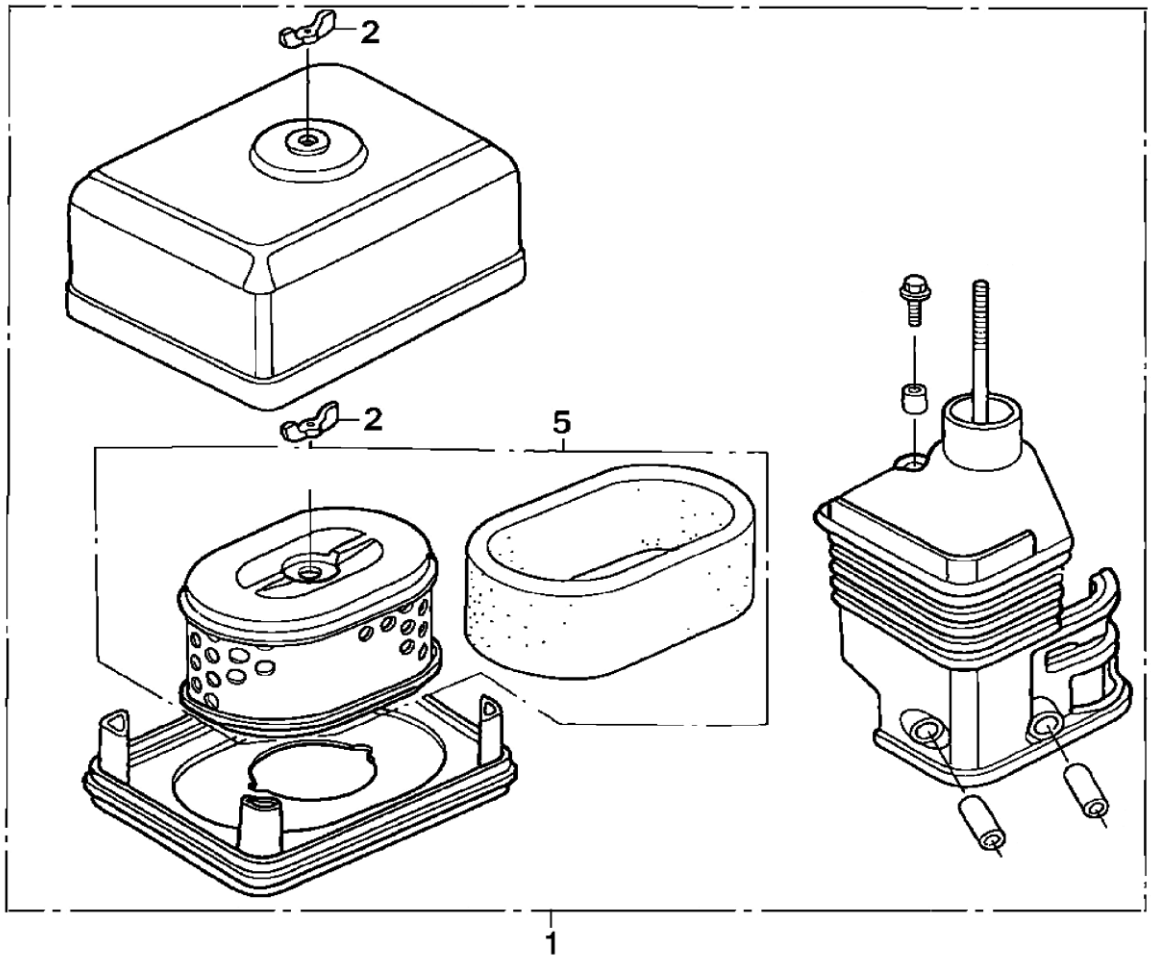

№	Артикул	Наименование	Кол
1	11-168-001	Корпус в/ф	1
2	12-168-002	Гайка-барашек	2
5	TJ-GM-031	Фильтр воздушный	1

Мотопомпа бензиновая	Модель **PTR50K**
Technical department	Assembly drawing
Engineer, chief designer	John Emerson Jr.
DYNAMIC DRIVE EQUIPMENT, USA	Page 11

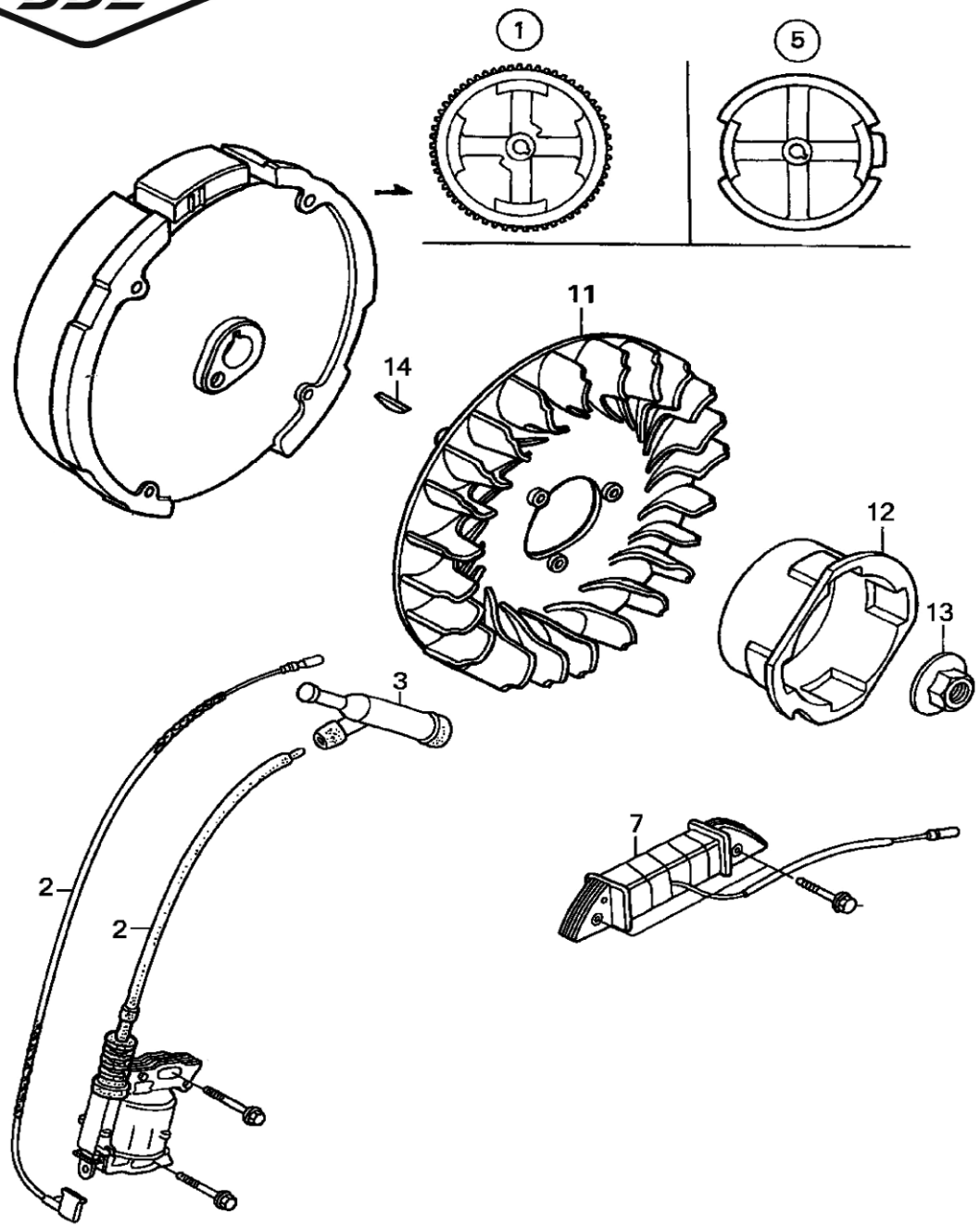

№	Артикул	Наименование	Кол
2	15-168-002	Магнето	1
3	15-168-003	Колпачек свечной	1
5	15-168-005	Маховик	1
11	15-168-011	Крыльчатка маховика	1
12	15-168-012	Храповик стартера	1
13	15-168-013	Гайка маховика	1
14	04-168-007	Шпонка маховика	1

Мотопомпа бензиновая	Модель **PTR50K**
Technical department	Assembly drawing
Engineer, chief designer	John Emerson Jr.
DYNAMIC DRIVE EQUIPMENT, USA	Page 12

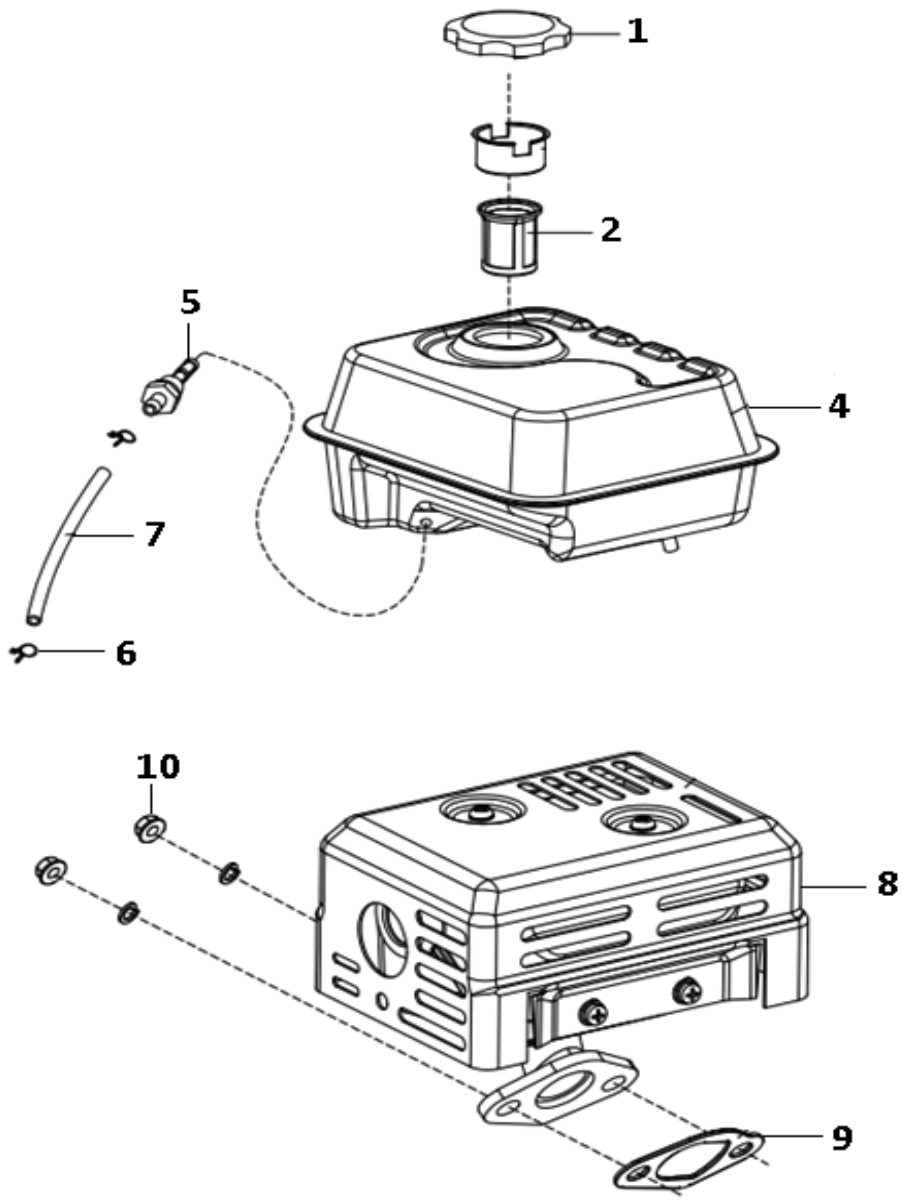

№	Артикул	Наименование	Кол
1	15-188-001P	Пробка безобака Ø42мм	1
	15-188-001M	Пробка безобака Ø42мм	1
2	14-168-002	Фильтр топливный 42мм	1
4	14-168-004	Бак топливный	1
5	15-188-005	Штуцер	1
6	15-188-006	Зажим	2
7	14-168-007	Шланг топливный	1
8	12-168-003	Глушитель	1
9	13-168-003	Прокладка глушителя	1
10	13-168-002	Гайка	1

Мотопомпа бензиновая	Модель **PTR50K**
Technical department	Assembly drawing
Engineer, chief designer	John Emerson Jr.
DYNAMIC DRIVE EQUIPMENT, USA	Page 13